# Wymiana stropu drewnianego na żelbetowy nad piwnicą 1:50

## Sytuacja (patrz też KW–04) 1:50

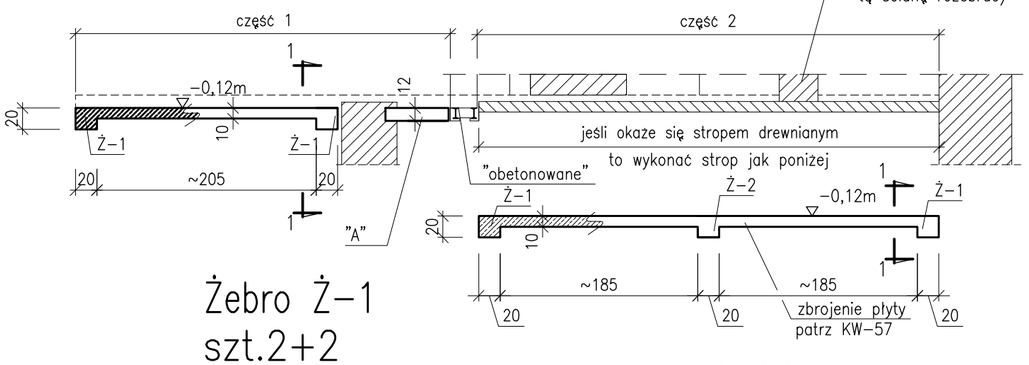


brak danych na temat gr. tej sciany
w rzeczywistości może być dużo cieńsza
sprawdzić wykonując przewiert !
(w przypadku wymiany tego stropu
tą ścianę rozebrać)

## Żebro Ż–1
szt.2+2

przekrój I–I
skala 1:25

## 1–1

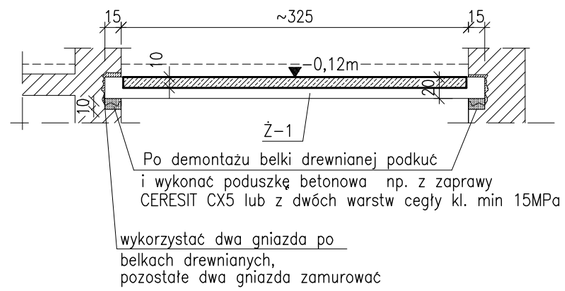


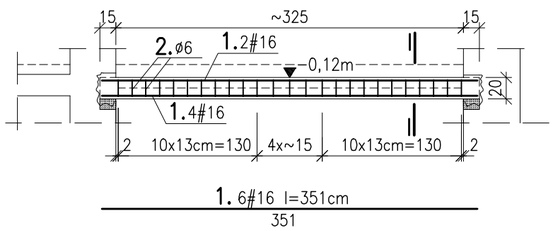


## Płyta dla cz.1
szt.1 skala 1:25

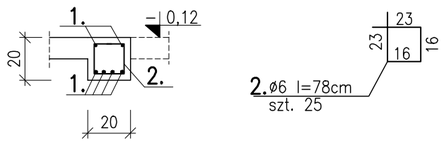


## Żebro Ż–2
szt.1

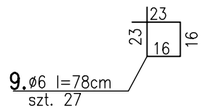


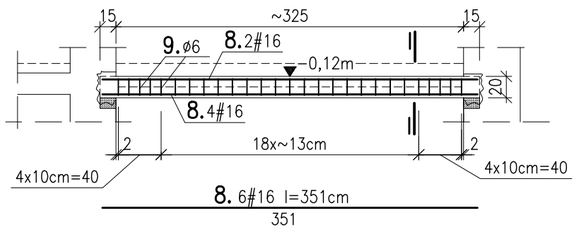


przekrój II–II

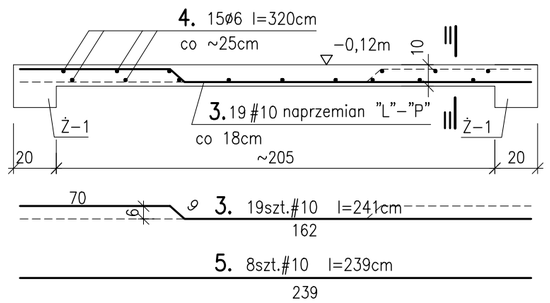


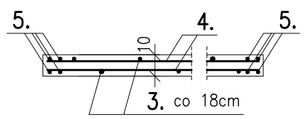


## Płyta dla cz.1 opisana "A"
szt.1 skala 1:25

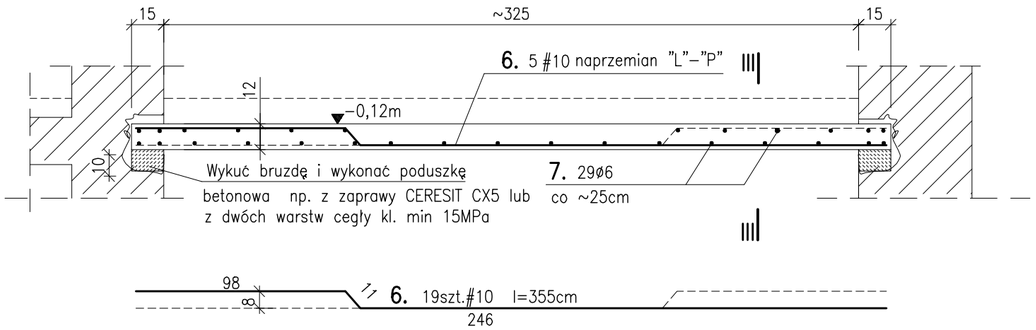


przekrój III–III

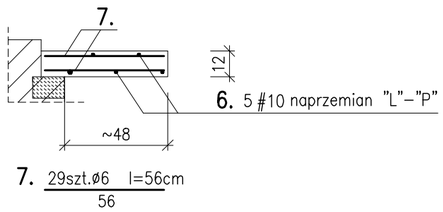


BETON KONSTRUKCYJNY:
(B–25) C20/25
STAL ZBROJENIOWA:
A–IIIN BSt500S(#)
A–0 StOS(ø)– strzemiona,
pręt rozdzielcze;
OTULENIE: 2cm

### ZESTAWIENIE STALI

**Strop część 1 (2xŻ-1, 2x płyta)**

| nr pręta | gatunek stali / średnica pręta [mm] | | szt. | | długość pręta[cm] | całkowita długość prętów [m] | | |
|---|---|---|---|---|---|---|---|---|
| | | | | | | A-0 | A-IIIN | |
| | A-0 | A-IIIN | w 1 elem. | razem | | Ø6 | #10 | #16 |
| 1 | | 16 | 12 | 12 | 351 | | | 42.12 |
| 2 | 6 | | 50 | 50 | 78 | 39.00 | | |
| 3 | | 10 | 19 | 19 | 241 | | 45.79 | |
| 4 | 6 | | 15 | 15 | 320 | 48.00 | | |
| 5 | | 10 | 8 | 8 | 239 | | 19.12 | |
| 6 | | 10 | 5 | 5 | 355 | | 17.75 | |
| 7 | 6 | | 29 | 29 | 56 | 16.24 | | |
| razem [m] | | | | | | 103.24 | 82.66 | 42.12 |
| ciężar 1m[kg] | | | | | | 0.222 | 0.617 | 1.580 |
| masa wg średnic [kg] | | | | | | 22.92 | 51.00 | 66.55 |
| masa wg gatunków stali [kg] | | | | | | 22.92 | 117.55 | |
| masa ogółem [kg] | | | | | | 140.47 | | |

**Strop część 2 (2xŻ-1,Ż-2 2x płyta)**

| nr pręta | gatunek stali / średnica pręta [mm] | | szt. | | długość pręta[cm] | całkowita długość prętów [m] | | |
|---|---|---|---|---|---|---|---|---|
| | | | | | | A-0 | A-IIIN | |
| | A-0 | A-IIIN | w 1 elem. | razem | | Ø6 | #10 | #16 |
| 1 | | 16 | 12 | 12 | 351 | | | 42.12 |
| 2 | 6 | | 50 | 50 | 78 | 39.00 | | |
| 8 | | 16 | 6 | 6 | 351 | | | 21.06 |
| 9 | 6 | | 27 | 27 | 78 | 21.06 | | |
| 10 | | 10 | 18 | 18 | 426 | | 76.68 | |
| 11 | | 10 | 19 | 19 | 136 | | 25.84 | |
| 12 | | 10 | 28 | 28 | 92 | | 25.76 | |
| 13 | 6 | | 28 | 28 | 326 | 91.28 | | |
| razem [m] | | | | | | 151.34 | 128.28 | 63.18 |
| ciężar 1m[kg] | | | | | | 0.222 | 0.617 | 1.580 |
| masa wg średnic [kg] | | | | | | 33.60 | 79.15 | 99.82 |
| masa wg gatunków stali [kg] | | | | | | 33.60 | 178.97 | |
| masa ogółem [kg] | | | | | | 212.57 | | |

UWAGA:

1. RYSUNEK ROZPATRYWAĆ ŁĄCZNIE Z RYSUNKIEM KW–02 oraz KW–57;

| | | | |
|---|---|---|---|
| Obiekt: | Przebudowa i remont budynku "A" i budynku "B" oraz przebudowa, remont i nadbudowa budynku "C" min. w celu dostosowania budynków do warunków p. poż. Komendy Miejskiej Policji w Gdańsku Gdańsk, ul. Nowe Ogrody 27 | | |
| Inwestor: | KOMENDA WOJEWÓDZKA POLICJI W GDAŃSKU ul. Okopowa 15, 80-819 Gdańsk | | |
| Rysunek: | Wymiana stropu drewnianego na żelbetowy nad piwnicą cz.1 | Nr rysunku: | KW-56 |
| Faza: | projekt wykonawczy | Data: | 12.2014 |
| Branża: | konstrukcja | Skala: | 1:50/1:25 |
| Projektant: | mgr inż. Anna Lipka POM/0127/POOK/08 | Podpis: | |
| Sprawdzający: | mgr inż. Kamila Wolniewicz POM/0096/POOK/07 | Podpis: | |