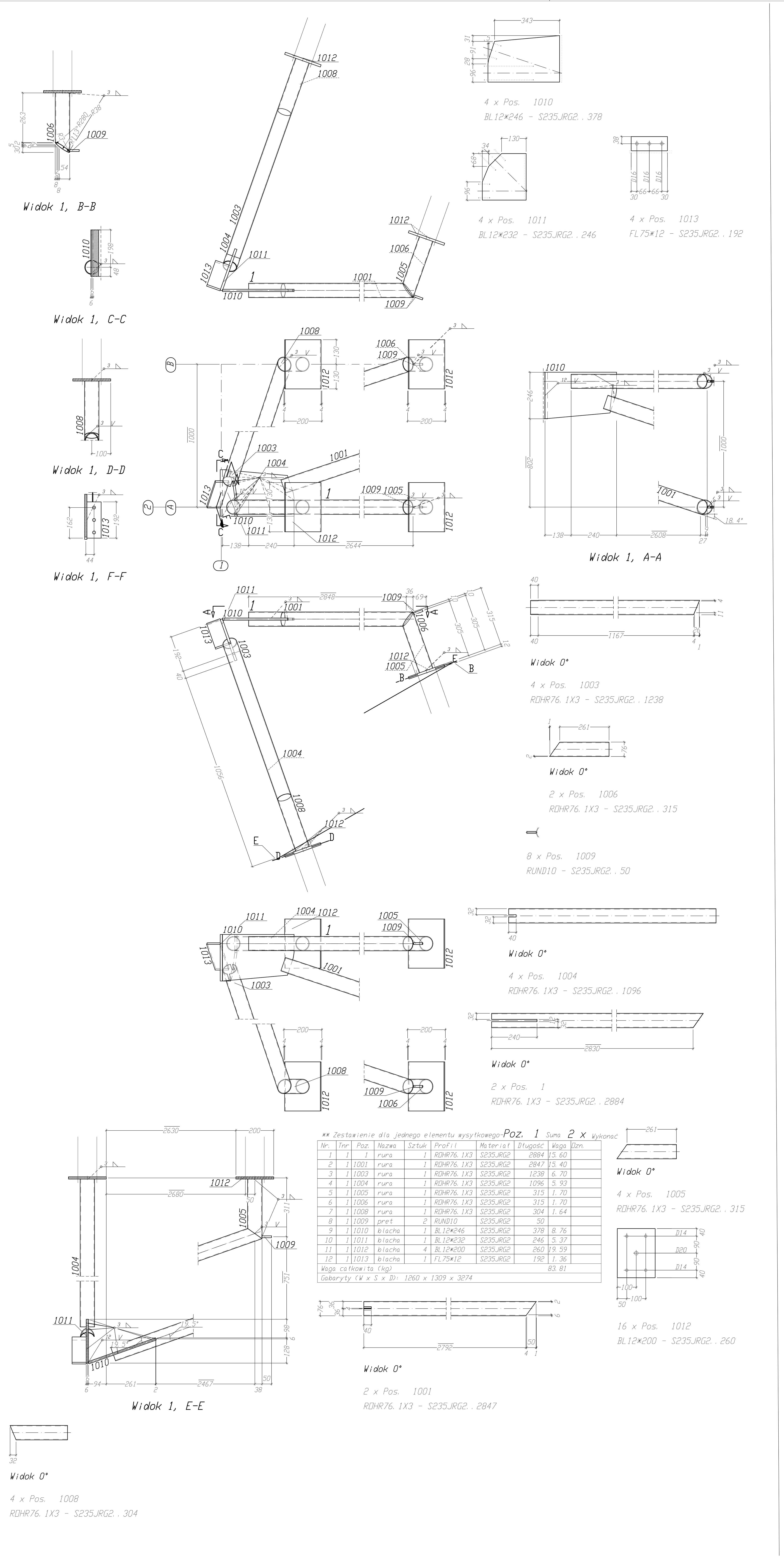

** Zestawienie dla jednego elementu wysyłkowego-Poz. 1 Suma 2 x Wykonać

Nr.	Tnr	Poz.	Nazwa	Sztuk	Profil	Materiał	Długość	Waga	Dzn.
1	1	1	rura	1	RDHR76. 1X3	S235JRG2	2884	15.60	
2	1	1001	rura	1	RDHR76. 1X3	S235JRG2	2847	15.40	
3	1	1003	rura	1	RDHR76. 1X3	S235JRG2	1238	6.70	
4	1	1004	rura	1	RDHR76. 1X3	S235JRG2	1096	5.93	
5	1	1005	rura	1	RDHR76. 1X3	S235JRG2	315	1.70	
6	1	1006	rura	1	RDHR76. 1X3	S235JRG2	315	1.70	
7	1	1008	rura	1	RDHR76. 1X3	S235JRG2	304	1.64	
8	1	1009	pret	2	RUND10	S235JRG2	50		
9	1	1010	blacha	1	BL12*246	S235JRG2	378	8.76	
10	1	1011	blacha	1	BL12*232	S235JRG2	246	5.37	
11	1	1012	blacha	4	BL12*200	S235JRG2	260	19.59	
12	1	1013	blacha	1	FL75*12	S235JRG2	192	1.36	
Waga całkowita (kg)								83.81	
Gabaryty (W x S x D): 1260 x 1309 x 3274									

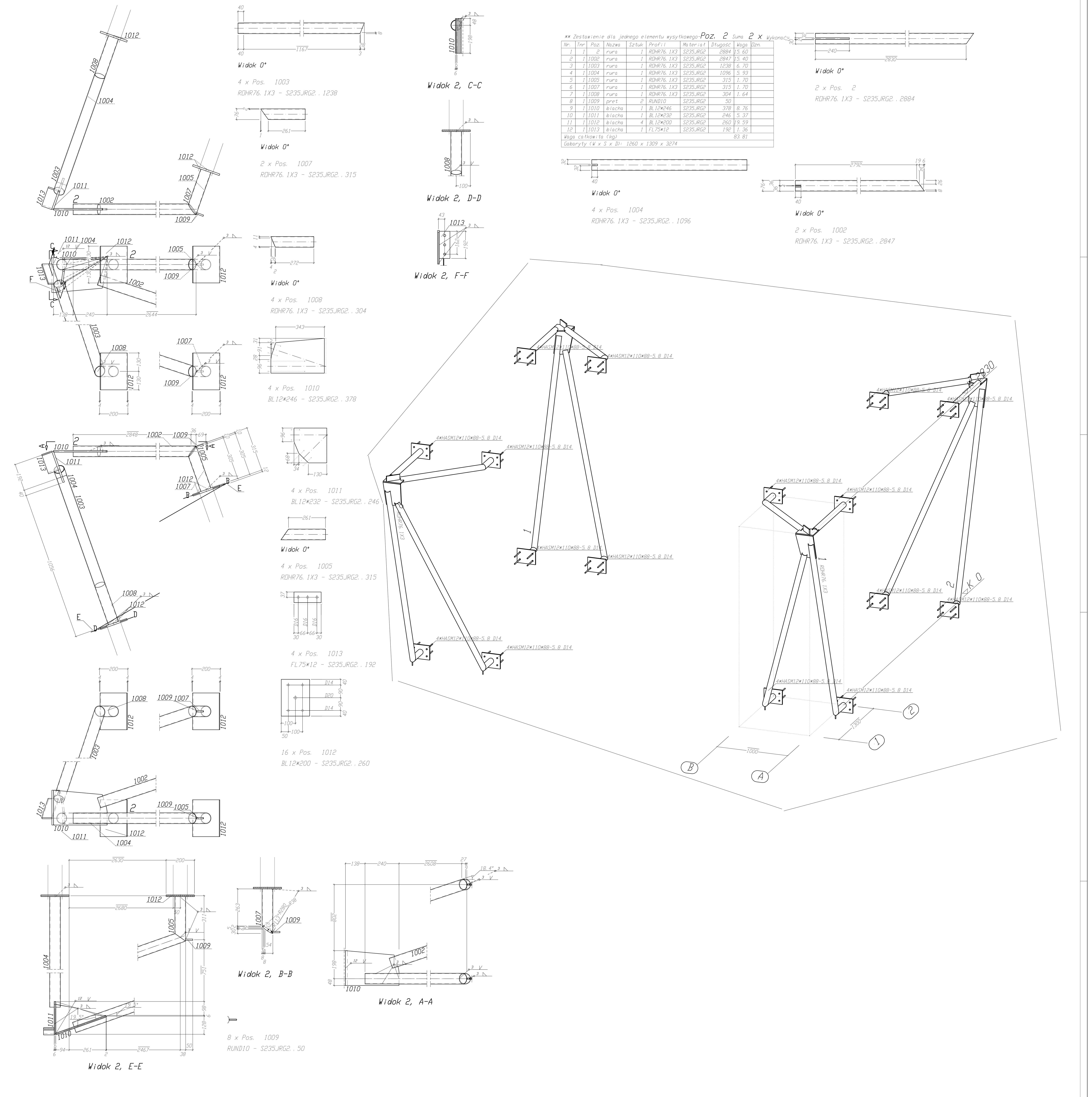

** Zestawienie dla jednego elementu wysyłkowego-Poz. 2 Suma 2 x Wykonać

Nr.	Tnr	Poz.	Nazwa	Sztuk	Profil	Materiał	Długość	Waga	Dzn.
1	1	2	rura	1	RDHR76. 1X3	S235JRG2	2884	15.60	
2	1	1002	rura	1	RDHR76. 1X3	S235JRG2	2847	15.40	
3	1	1003	rura	1	RDHR76. 1X3	S235JRG2	1238	6.70	
4	1	1004	rura	1	RDHR76. 1X3	S235JRG2	1096	5.93	
5	1	1005	rura	1	RDHR76. 1X3	S235JRG2	315	1.70	
6	1	1007	rura	1	RDHR76. 1X3	S235JRG2	315	1.70	
7	1	1008	rura	1	RDHR76. 1X3	S235JRG2	304	1.64	
8	1	1009	pret	2	RUND10	S235JRG2	50		
9	1	1010	blacha	1	BL12*246	S235JRG2	378	8.76	
10	1	1011	blacha	1	BL12*232	S235JRG2	246	5.37	
11	1	1012	blacha	4	BL12*200	S235JRG2	260	19.59	
12	1	1013	blacha	1	FL75*12	S235JRG2	192	1.36	
Waga całkowita (kg)								83.81	
Gabaryty (W x S x D): 1260 x 1309 x 3274									

Prawa autorskie do tego rysunku przysługują firmie PROBIEKT
Kopiowanie rysunku bez zgody firmy jest zabronione

PROBIEKT ul.Sekulska 15A/9; 08-110 Siedlce www.probiekt.pl	inwestycja: **Konstrukcja aluminiowa masztu kratownicowego o wysokości H=15m/HB=6.5m w ramach przebudowy i remontu Komisariatu Policji w Kosakowie**
branża: konstrukcyjno-budowlana	adres: ul. Żeromskiego 71, Kosakowo dz. nr 148/8, 147/2, 146/10,146/38
projektant: inż. Robert Radomyski LUB/0111/PWOK/04 — podpis:	inwestor: SIWZ Komenda Wojewódzka Policji w Gdańsku 80-819 Gdańsk, ul. Okopowa 15
opracowujący: — podpis:	zawartość rysunku: **Elementy kotwienia ściennego.Widok przestrznny.**
sprawdzający: mgr inż. Rafał Oleszczuk MAZ/0085/POOK/10 — podpis:	format: A0 · data: 06.2012 · skala: 1:10 1:20 · grupa: — · nr rysunku: 34/03 · rewizja: –